スタンレー電気株式会社

保管用

LED投光器

LLF0111A フルカラータイプ 取扱説明書

●器具の施工には電気工事士の資格が必要です。施工には必ず電気工事店に依頼してください。
資格のない人の配線工事は法律で禁止されています。

品名 (※1)	終端抵抗	1/2 ビーム角	光源色	制御方式	適合規格 (※2)	本体色 (※3)
LLF0111A/LWWD065F1X05S△△GC□□1	無し	5°	フルカラー (R, G, B, W)	DMX調光 (Curve:Linear)	CE:CE/PSE UL:UL/cUL TS:TIS	チャコールグレー ホワイト シルバー
LLF0111A/LWWD065F1X10S△△GC□□1		10°				
LLF0111A/LWWD065F1X20S△△GC□□1		20°				
LLF0111A/LWWD065F1X30S△△GC□□1		30°				
LLF0111A/LWWD065F1X05S△△TC□□1	有り	5°				
LLF0111A/LWWD065F1X10S△△TC□□1		10°				
LLF0111A/LWWD065F1X20S△△TC□□1		20°				
LLF0111A/LWWD065F1X30S△△TC□□1		30°				
定格電圧	AC100 ～ 240 V					
入力電流	0.27 ～ 0.65 A					
定格消費電力	65 W (AC100V時), 63 W (AC200V時), 63 W (AC240V時)					
IP規格	IP66					
動作温度範囲	-25 ～ 50 ℃					
器具重量	7.3 kg					
器具サイズ	W:315 mm x H:368 mm x D:141 mm					
最大投影面積	0.08 m^2					

※1 品名の △□ は製品仕様に応じて下記の文字列となります。

※2 □ ･･･適合規格

CE/PSE対応 : CE, UL/cUL対応 : UL, TIS対応:TS

※3 △ ･･･本体色

チャコールグレー:BK, ホワイト:WH, シルバー:SI

・製品はクラスI照明器具に分類される製品です。
・DMX信号回路部と低電圧源(AC入力)の絶縁仕様は基礎絶縁です。
・製品は重耐塩害仕様です。
・製品は雷サージ対策品ではございません。必要に応じてSPD(耐雷サージ装置)をお求めください。
・この照明器具の外部フレキシブルケーブルやコードが損傷した場合、危険を回避するために、
メーカーまたはそのサービス代理店、または同様の有資格者のみが交換するものとします。
・この照明器具の光源は交換できません。光源が寿命に達したときは照明器具全体を交換してください。
・端子台は付属していません。取り付けは有資格者が行う必要があります。
・照明器具を長時間見続けることがないように照明器具を設置してください。
・17 mより近い距離で照明器具を長時間見続けないでください。
・LED素子にはバラツキがあり、同一型番の照明器具においても光色、明るさが異なる場合がありますのでご了承ください。
・照射距離が近い時や照射面によっては光ムラが気になる場合があります。予めご了承ください。

施工説明	電気工事店様へ、この説明書は保守のためお客様に必ずお渡しください

⚠ 警告　取扱いを誤った場合、人が死亡または重傷を負う可能性があります

●施行は施工説明に従って確実に行ってください。施行に不備があると落下、感電、火災の原因となります。
●次の環境や状況では使用しないでください。落下、感電、火災の原因となります。
- ・湿度が90%RHを超える場所、または製品が冠水する場所
- ・振動や衝撃が器具に伝わる場所（クレーン設置場所など）
- ・有機溶剤（アセトン、エチルエーテル、ヘキサン等）に直接さらされる場所
- ・腐食性ガス（硫化水素、アンモニア等）、可燃性ガス（水素、メタン、プロパン等）が充満している場所
- ・塩素を使用する屋内プール
- ・引火性液体（ガソリン、灯油、重油等）が使用される場所
- ・オイルミストが多い金属加工工場や厨房内
- ・粉塵の多い場所
- ・断熱材や可燃物で覆われる場所
- ・製品が雪に埋もれる場所

●製品を分解、改造しないでください。落下、感電、火災の原因となります。
●呼吸キャップを外したり、衝撃を加えないで下さい。浸水による感電、火災の原因になります。
●電源ケーブルとの結線には防水型のジャンクションBOX等を使って結線してください。
不備がありますと感電、火災、浸水の原因となります。
●製品が破損した状態で使用しないでください。落下、感電、火災の原因となります。
●万が一、煙や異臭等の異常を感じた場合は、すぐに電源を切って、販売元へ連絡してください。
異常が生じた状態で使用すると火災や感電の原因となります。
●指定の入力電圧範囲内で使用してください。
●電源線のアースは必ずD種接地工事を行ってください。接地工事をしないと火災や感電の原因となります。

⚠ 注意　取扱いを誤った場合、傷害を負うこと、または物的損害の発生が想定されます

●本製品は一般屋外・屋内用です。それ以外の場所では使用できません。落下、感電、火災の原因になります。
●光源として高輝度LEDを使用しています。光源（LED)を直視しないでください。
●耐風圧仕様は60m/sです。これ以上の風速の影響を受ける場所では使用しないでください。器具の落下の原因になります。
●表示された電源電圧、周波数で使用してください。
指定外の電源電圧、周波数で使用しますと感電、火災の原因になります。
●指定の動作温度範囲を守って使用してください。また、日中点灯は施工時の一時的な点灯確認のみとしてください。
器具の短寿命化や不灯、火災の原因になります。
●寒冷地で使用する場合、つららが落ちると危険が生じるような場所には設置しないでください。
つらら落下による怪我の原因になります。
●硫黄成分を含んだ温泉等では使用しないでください。
●太陽に向けて器具を設置しないでください。太陽光が集中してLEDが破損し、不灯、火災の原因となります。
●シェードと2次レンズを装着しない状態で使用しないでください。内部に結露が生じる可能性があります。
●本製品の光源部を長時間、人が見続ける場所には設置しないでください。
●故意に呼吸キャップやケーブルグランドに触れたり、外したりしないでください。防水性能を損なう原因となります。

部品名称　（図は一部省略抽象化してあります）

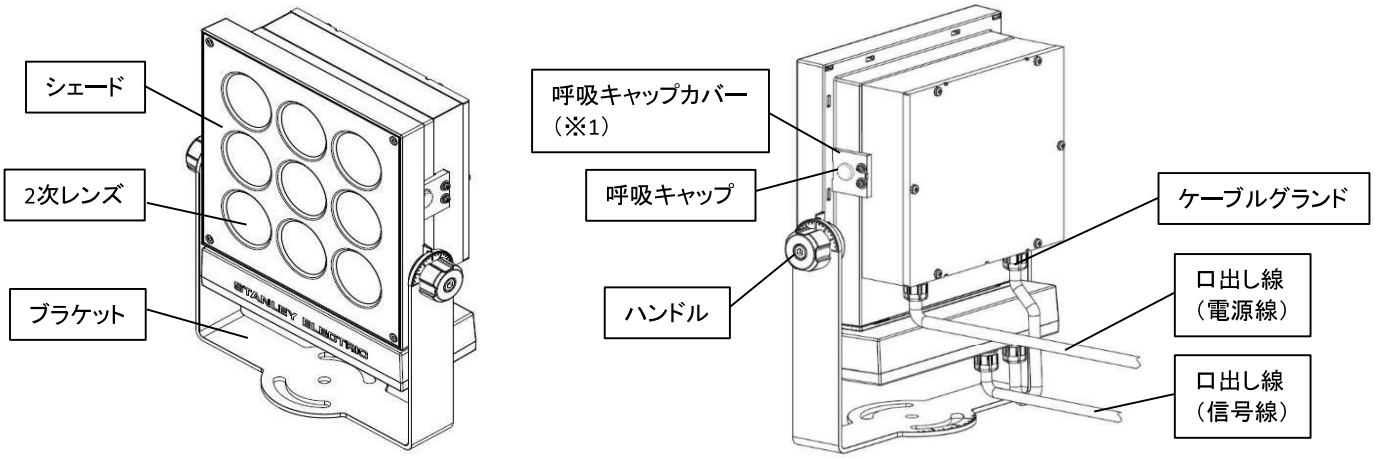

※1　CE/PSE,TIS規格適合品にはありません

製品の取り付け

1. 取り付け前の確認

器具重量および風圧荷重に耐えるように、
ブラケット取付用のM10アンカーボルト×2本をご用意ください。

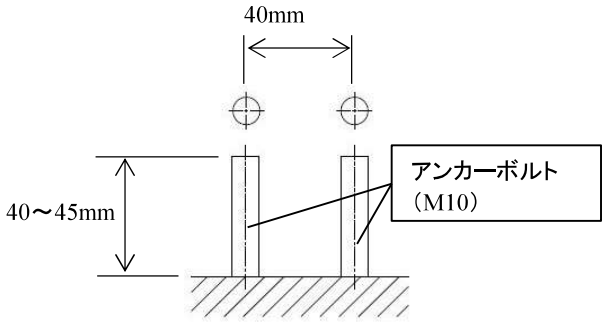

2. 器具を取り付ける

器具固定は、平座金、ばね座金、六角ナットをご使用し、
アンカーボルトにブラケットをダブルナットで確実に締付けてください。
不備がありますと落下の原因になります。

推奨締付けトルク：24.5 N･m

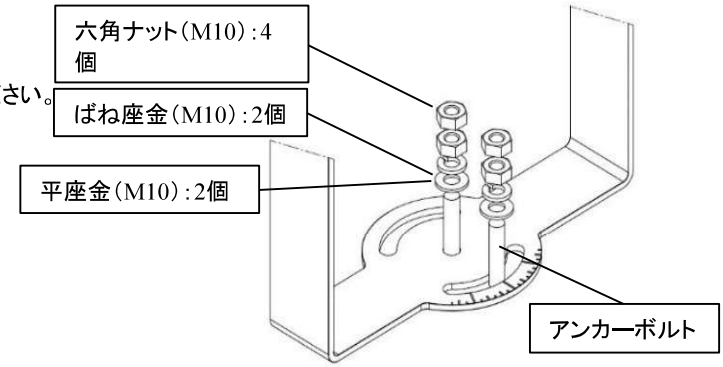

※器具を取り付けるときはブラケットの底面全面が
設置面に接するようにしてください。
全面が接しない場合、落下の原因になります。

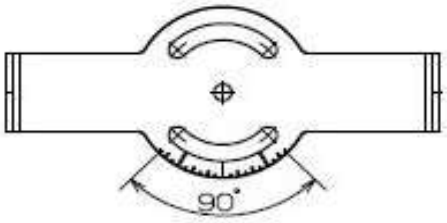

ブラケットの回転範囲

設置条件

1 . 取付は全方向可能です。

但し、屋外に設置する場合、呼吸キャップ、ケーブルグランドは雨水が直接かからない方向にしてください。故障する恐れがあります。

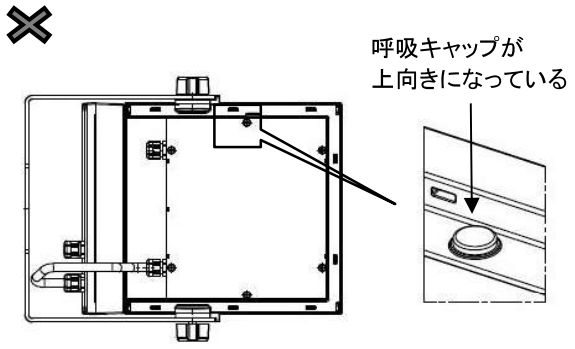

※呼吸キャップカバーが無いCE/PSE,TIS仕様の場合

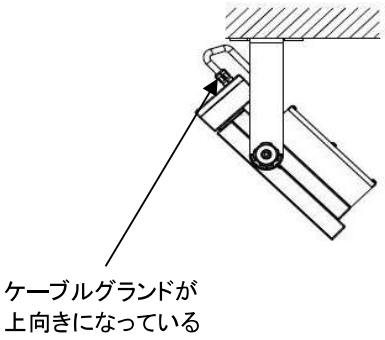

2 . 口出し線の取扱いについて

口出し線を本体直近で曲げると、口出し線根元部より浸水が発生し、故障の原因になる場合があります。

器具本体部分から十分に余長を持たせたうえで設置してください。

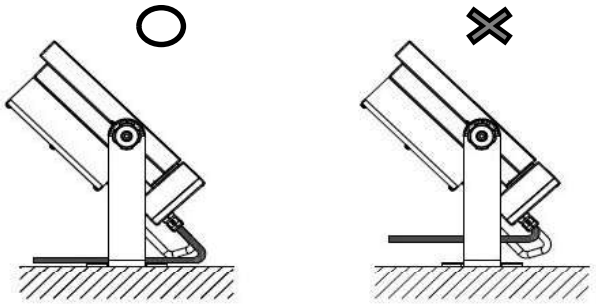

3 . 屋外で本体照射面を上向きで使用する場合、2次レンズ内部に侵入した水の滞留が起き

配光性能に影響する恐れがあります。本体に±5° 以上の傾斜を持たせて設置してください。

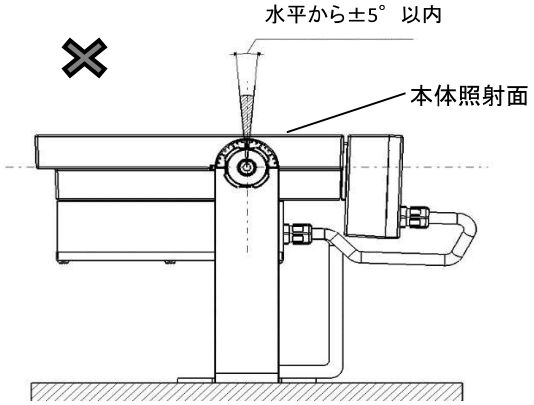

電気的接続

1. 接続前の確認

安全確保の為、電源ブレーカおよび電源スイッチを遮断してください。

2. 器具口出し線を電源線および信号線に接続してください。

水の侵入、感電、火災を防止する為に、防水型のジャンクションボックスを使用してください。

ジャンクションボックスに電線を接続する際は、電線のキャブタイヤケーブル部がボックス内に入るようにしてください。

●配線図

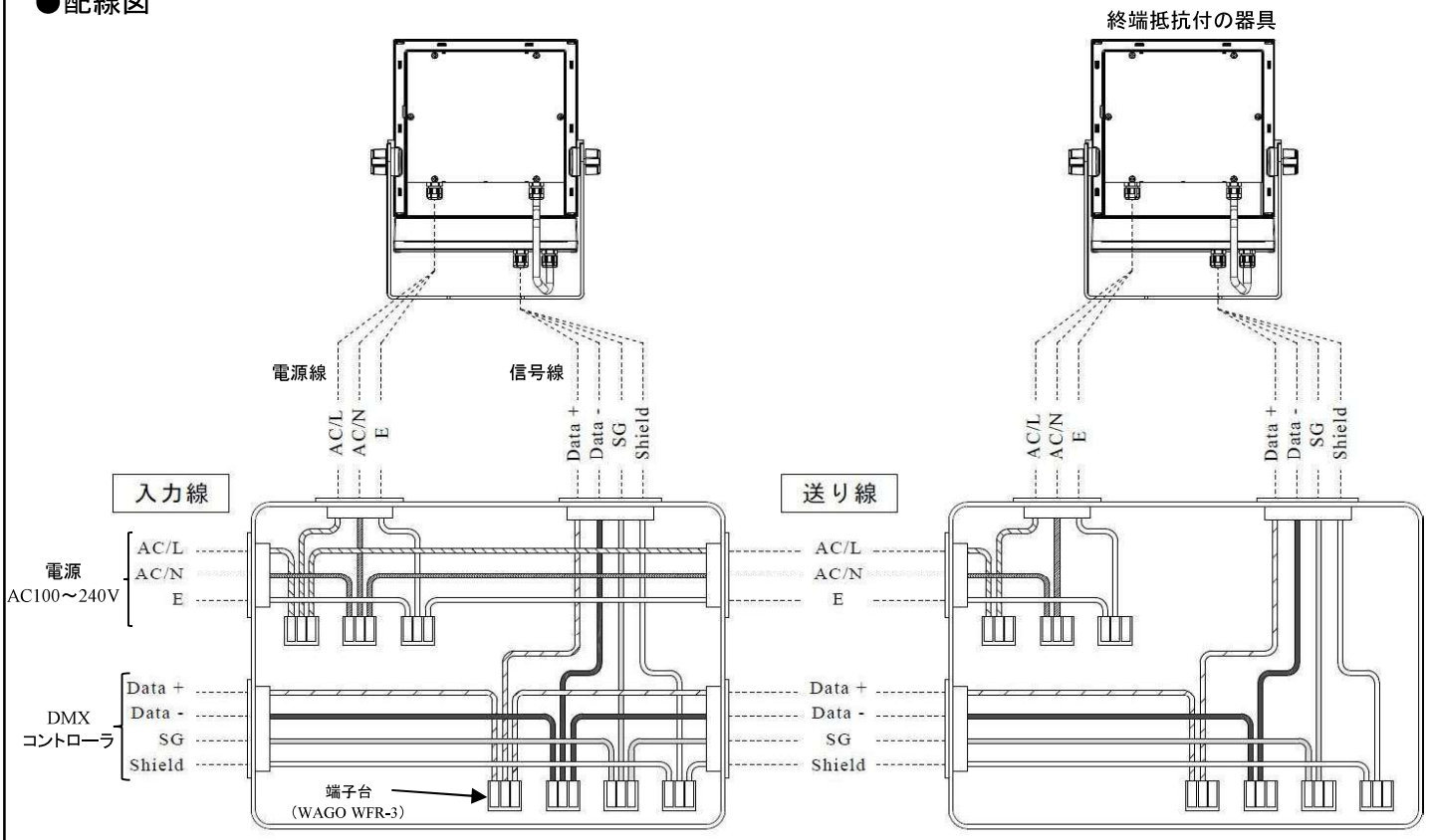

＜防水型ジャンクションボックス＞　　＜防水型ジャンクションボックス＞

口出し線（CE/PSE,TIS規格適合品）

	シース外径	導体サイズ	色	極性
電源線	Φ7.7	1.0 sq	茶	AC/L
			青	AC/N
			緑/黄	E
信号線※1	Φ9.5	0.5 sq	白	Data +
			青	Data -
			黄	SG
			黒	Shield

口出し線（UL規格適合品）

	シース外径	導体サイズ	色	極性
電源線	Φ10.5	1.25 sq	白	AC/L
			黒	AC/N
			緑/黄	E
信号線※1	Φ9.5	0.5 sq	白	Data +
			青	Data -
			黄	SG
			黒	Shield

※1　信号線図

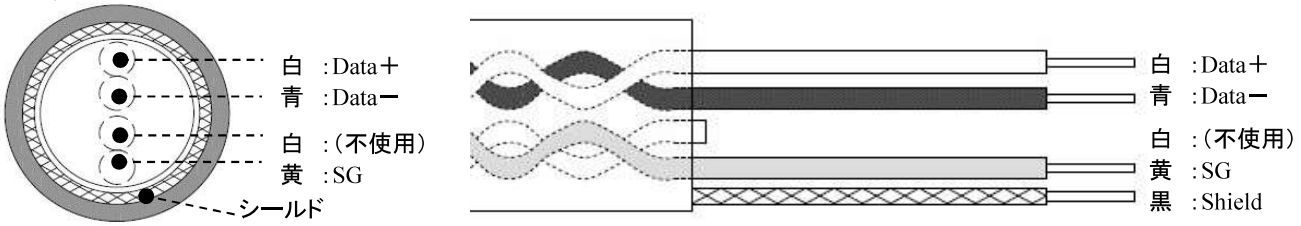

連結および接続方法

●投光器には、必ずDMXコントローラが必要です。
DMXコントローラが無い場合、電源を入れても点灯しない、もしくは誤動作する可能性がありますのでご注意ください。
●投光器を連結する場合、調光ライン1系統あたり32台が上限になります。
調光ライン1系統に33台以上の連結をする場合、DMXリピーター等の信号増幅器をご使用してください。
●調光ラインの末端には必ず終端抵抗付の本製品、もしくはターミネーター（終端抵抗）を接続してください。

＜連結の例＞

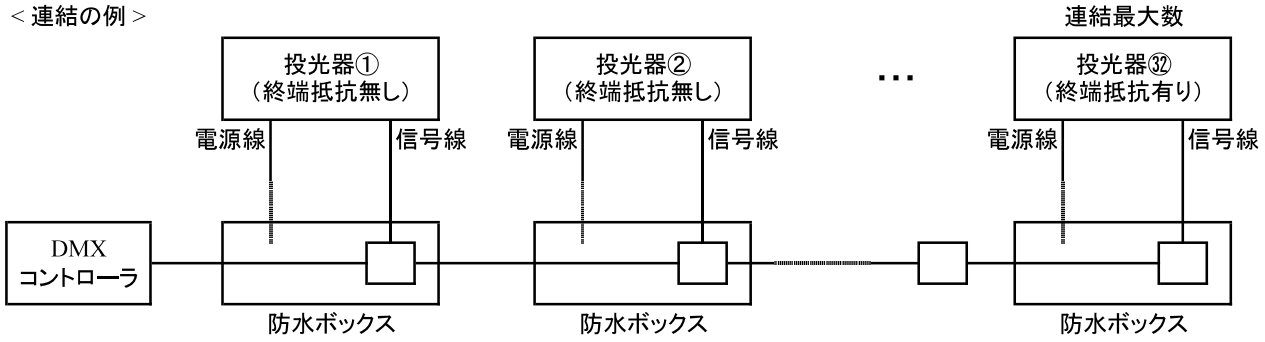

照射角度の調整方法

1. 鉛直方向の回転角度調整は、本体を手で支えながら左右のハンドルを緩めて角度調整してください。

2. ハンドルで締付けた後は、必ず工具を用いて六角穴付きボルトを締付けてください。

推奨締付けトルク：20 N･m

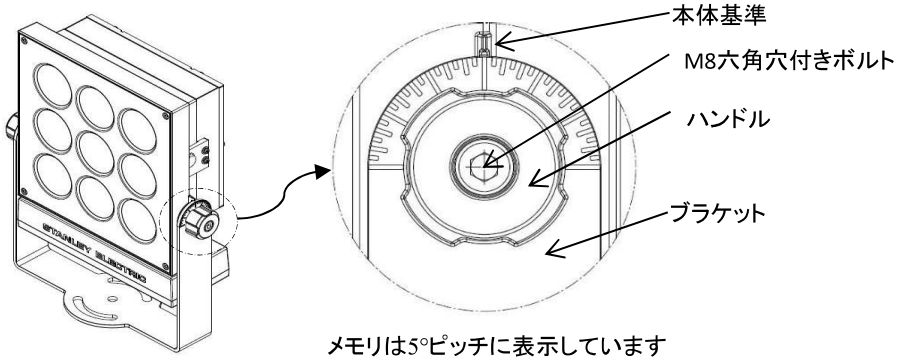

メモリは5°ピッチに表示しています

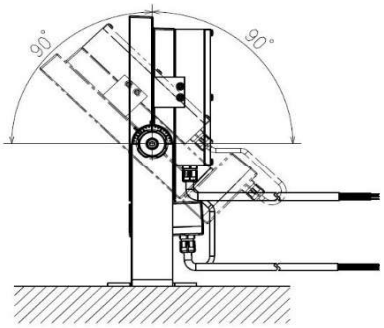

本体の回転範囲

落下防止ワイヤー

器具を高所に設置する場合には、落下防止ワイヤー（別売り）を下図のように堅牢な建材に取付けてください。

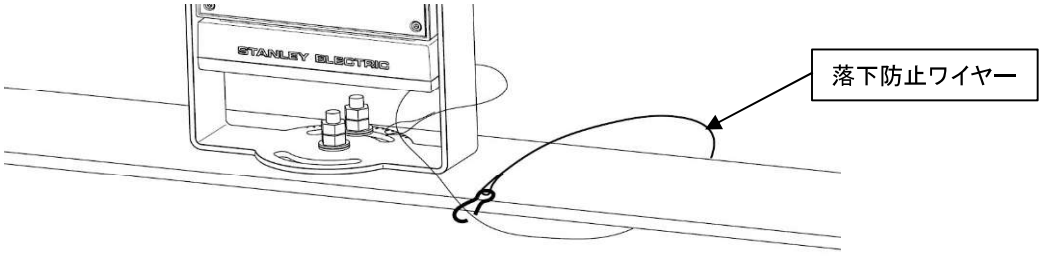

アクセサリー

各種アクセサリー（別売り）の取り付け方法については、各々の取扱説明書をご確認ください。

取扱説明	お客様へ、この説明書は必ず保管ください

⚠ 警告	取扱いを誤った場合、人が死亡または重傷を負う可能性があります

●お手入れの際は、取扱説明書に従って行ってください。落下、感電、火災の原因となります。
●お手入れの際は、必ず電源を切って行ってください。感電の原因となります。
●お客様での修理や分解、改造は絶対にしないでください。落下、感電、火災の原因となります。

⚠ 注意	取扱いを誤った場合、傷害を負うこと、または物的損害の発生が想定されます

●光源として高輝度LEDを使用しています。光源（LED)を直視しないでください。
●お手入れの際は、必ず電源を切って製品が十分に冷えてから行ってください。火傷の原因となります。
●周囲温度が高い場合は、寿命が短くなります。
●寿命期間内でも異常を感じた場合は、すぐに電源を切って販売元へ連絡してください。
異常が生じた状態で使用すると火災や感電の原因となります。
●積雪地域でご使用する場合は、雪に埋もれないように除雪してください。
●本体に汚れが付着すると暗くなりますので、1年に1回の自主掃除を推奨致します。
●安全に使用するために、1年に1回は自主点検を行ってください。
●3年に1回は工事店など専門家による点検を行ってください。（3年以上経過したものについては入念に点検を行ってください。）
異常状態のまま使用しますと発煙、発火、感電、落下の原因となります。
●LED素子にはバラツキがあり、同一型番の照明器具においても光色、明るさが異なる場合がありますのでご了承ください。
●照射距離が近い時や照射面によっては光ムラが気になる場合があります。予めご了承ください。
●ラジオやテレビ、赤外線リモコン方式の機器は照明器具から離してご使用ください。
●製品が急速に冷却、加熱される等、製品内部が結露する環境への設置は行わないでください。
●呼吸キャップ周囲に水がたまるような改造や部品追加は行わないでください。
●故意に呼吸キャップやケーブルグランドに触れたり、外したりしないでください。防水性を損なう原因となります。

お手入れについて

●製品のお手入れの際は、必ず電源スイッチを切ってください。
消灯直後は器具が高温となっていますのでしばらく（20～30分程度）時間をおいてから行ってください。
●製品の外面やカバーの外面の汚れを落とす場合には、柔らかい布を水あるいは中性の石鹸水に浸し、よく絞ってから拭き取ってください。
●シンナーやベンジンなどの揮発性のもの、酸やアルカリ系洗剤で拭かないでください。変色、変形の原因となります。
●ホースなどで直接製品に水をかけないでください。また、モップやデッキブラシ等を用いた掃除は行わないでください。
製品内部への浸水や製品の破損の原因となります。

保証について

●納入後、すみやかに御社で受入検査を行い、良否の判定を実施願います。
特別な問題提起が無い場合には品質確認が実施され、受入検査に合格したものと判断させて頂きます。
●保証期間は、保証書に記載している期間をご確認ください。
保障については納入単品での保証であり、交換作業に伴う作業工賃、損害補償等の費用請求についてはご容赦ください。
●故障発生が下記に示す要因の場合については、保証の対象外とさせて頂きます。
①お取扱い上の不注意および誤使用による故障
②改造やお客様個人で修理をされた場合による故障
③不当な使用環境下および条件での使用で生じた故障
④天災（火災、地震、台風）等によって生じた故障
⑤本仕様書の動作・保存温度条件を逸脱した場合に発生した結露による故障
⑥雷を含む過大な電圧サージ等の電気的ストレスによって生じた故障
●故障発生の原因が特定出来ない場合には、両社間協議とさせて頂きます。
●本製品の用途は照明用光源を意図しています。
弊社が意図した用途以外でご使用され、そのことにより発生したあらゆる損害については弊社では一切責任を負いません。

交換を依頼されるとき

●保証期間中は、納入日を特定できるものを添えてお買い上げの販売店（工事店）までお申し出ください。
●保証期間を過ぎている時はお買い上げの販売店（工事店）にご相談ください。
ご希望により有料にて交換させて頂きます。
●アフターサービスについてご不明な点並びに交換に関するご相談は、お買い上げの販売店（工事店）または下記の弊社窓口に
お問い合わせください。
その際は、製品の品名、お買い上げ時期をお忘れなくお知らせください。

商品に関するご相談窓口

●お問い合わせの際は、銘板で製品の品名をご確認のうえ、ご連絡ください。
●電話番号など、変更になる場合があります。ホームページでご確認ください。

スタンレー電気株式会社
横浜サテライトセンター　〒225-0014　神奈川県横浜市青葉区荏田西2-14-1
TEL ： 045-910-6629

本社　〒153-8636　東京都目黒区中目黒2-9-13
TEL ： 03-3710-2222